VOLEVATCH

ORFÈVRE DU BAIN

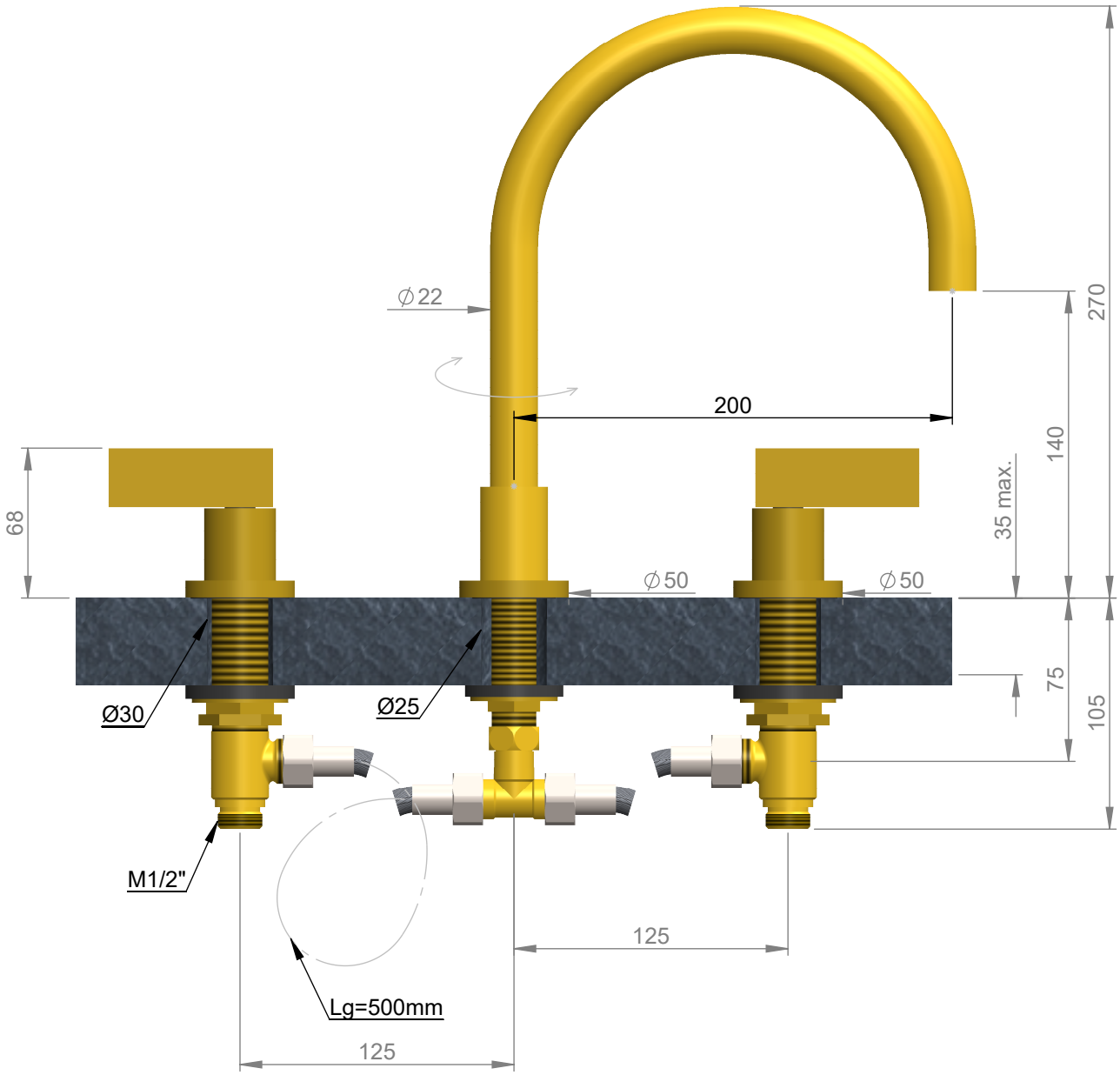

8 L/min

Handcrafted with finest raw materials. Manufacture Volevatch 1 bis place Jean-Jaurès - 80130 Tully

Date / *Date :* 01/07/2010	Référence : P/D8-E4-P1	Echelle : 1:3	Tolérances / Tolerances : +/- 5mm Unités / units : mm/°/gr
Matière : Laiton massif Raw Material : Massive brass	Mélangeur mobile 3 trous sur plan Deck-mounted lav mixer, moveable spout	Format : A4	Page : 1 / 1