VOLEVATCH

ORFÈVRE DU BAIN

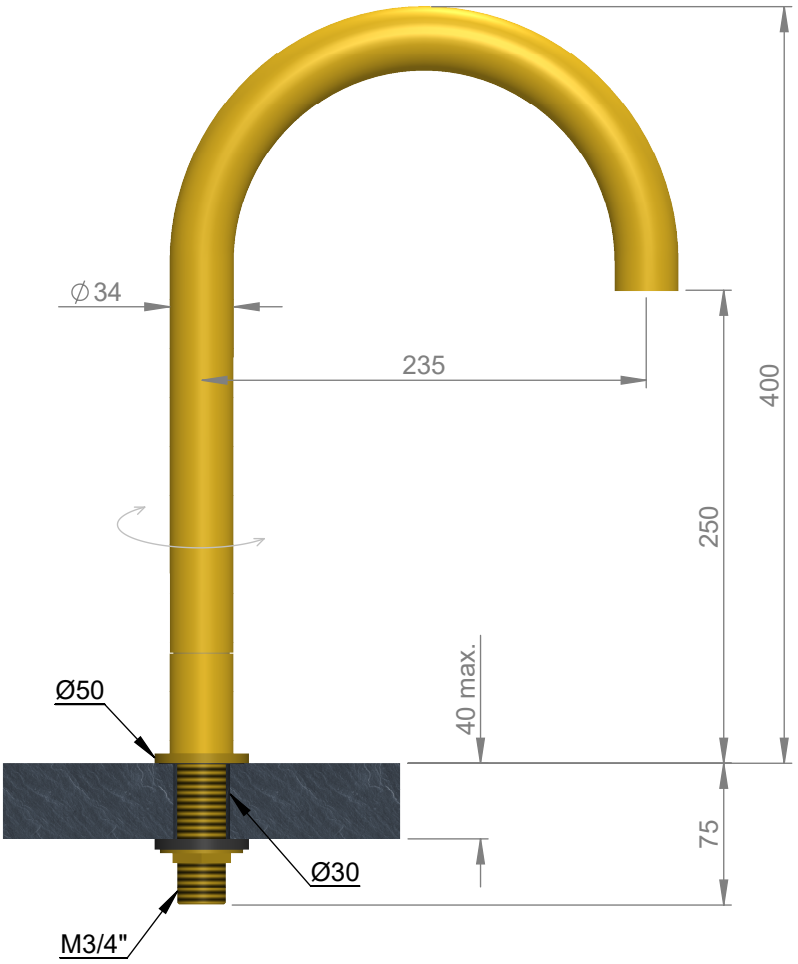

22,8 - 25,2L/min

Handcrafted with finest raw materials. Manufacture Volevatch 1 bis place Jean-Jaurès - 80130 Tully

Date / *Date :* 22/03/2010	Référence : P/A1-B1-01	Echelle : 1:4	Tolérances / Tolerances : +/- 5mm Unités / units : mm/°/gr
Matière : Laiton massif Raw Material : Massive brass	Bec bain mobile sur plan Deck-mounted tub filler, moveable spout	Format : A4	Page : 1 / 1