VOLEVATCH

ORFÈVRE DU BAIN

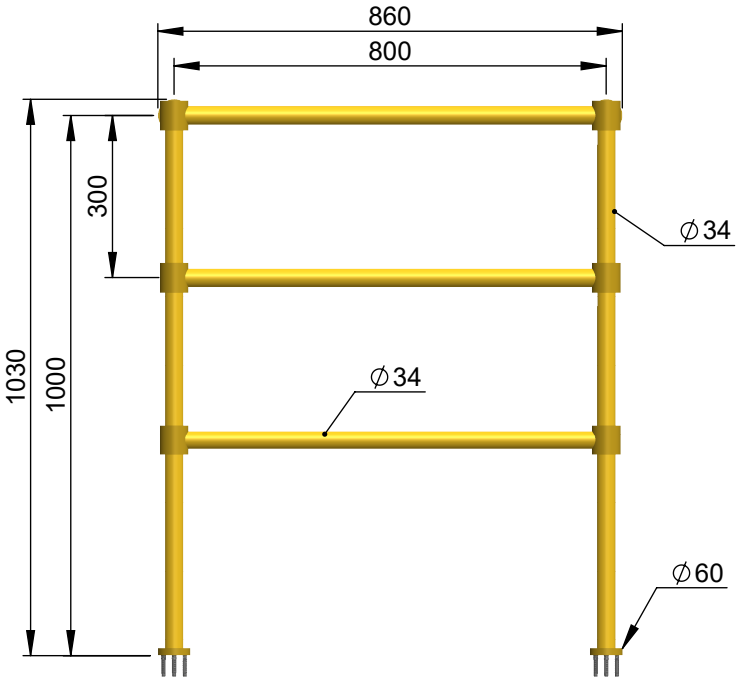

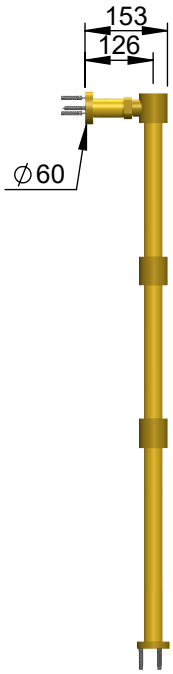

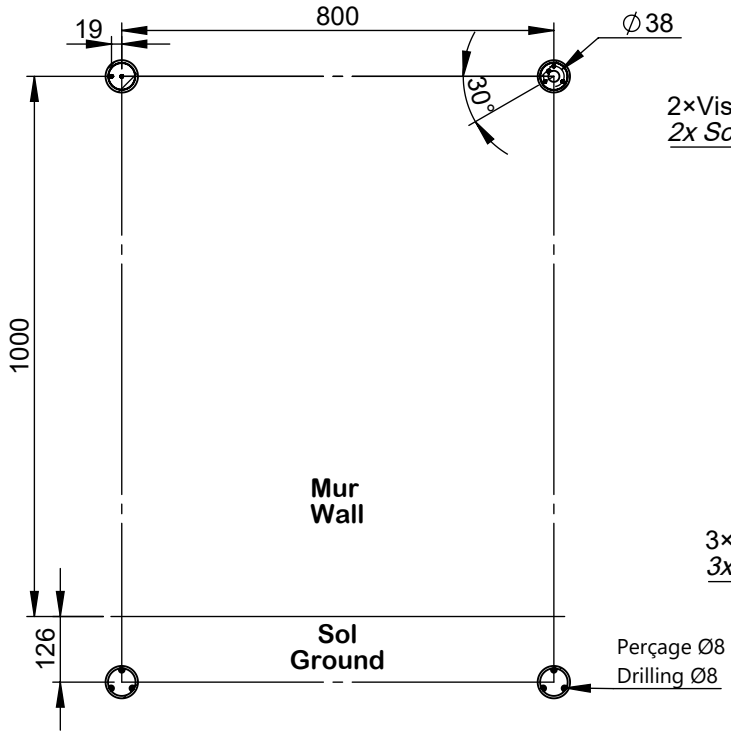

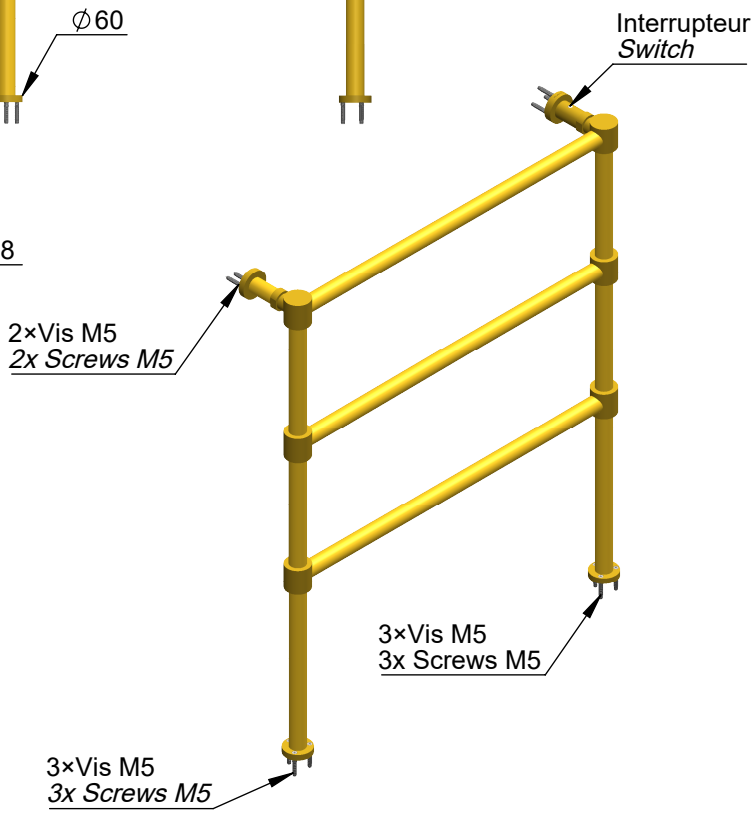

Puissance Sèche serviette = 158.4 w
Towel rail power = 158.4 *w*

IP44
Classe I avec interrupteur / Classe II sans interrupteur
Class I with switch / Class II without switch

Handcrafted with finest raw materials. Manufacture Volevatch 1 bis place Jean-Jaurès - 80130 Tully

Date / *Date :* 18/03/2019	Référence : N/RE-02-B0	Echelle : 1:14	Tolérances / Tolerances : +/- 5mm Unités / units : mm/°/gr
Matière : Laiton massif Raw Material : Massive brass	Séche-serviettes électrique sur pied, 800 x 1000 mm, 3 barres Floor-mounted electrical towel rail, 800 x 1000 mm, 3 bars	Format : A4	Page : 1 / 1