VOLEVATCH

ORFÈVRE DU BAIN

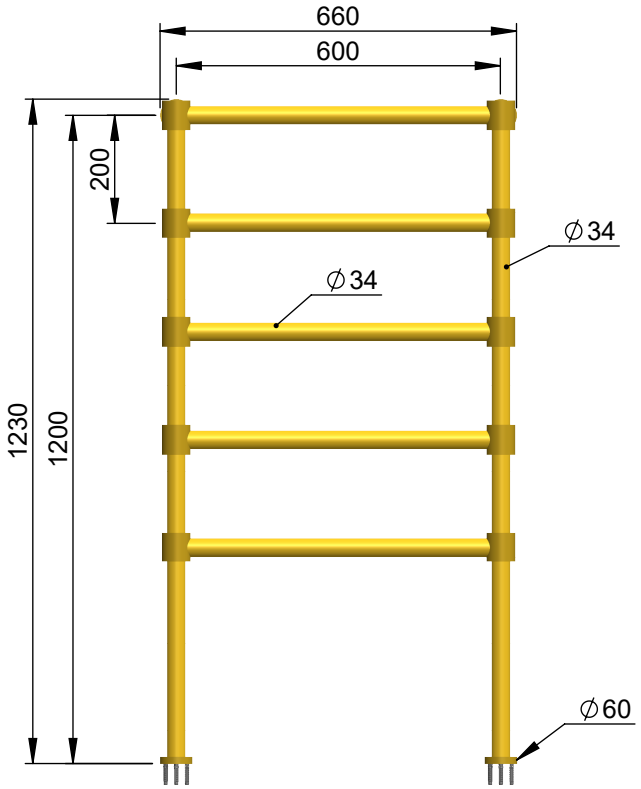

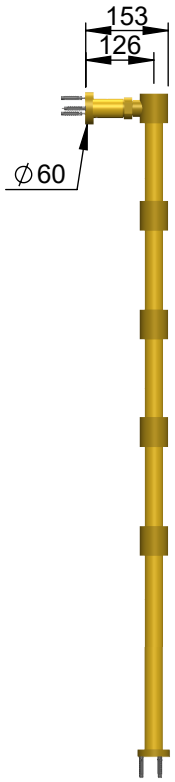

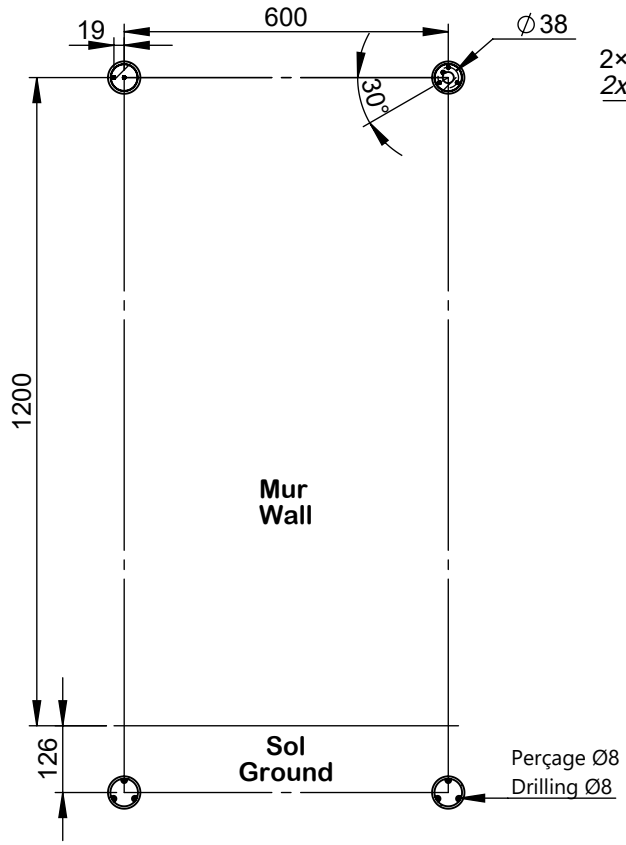

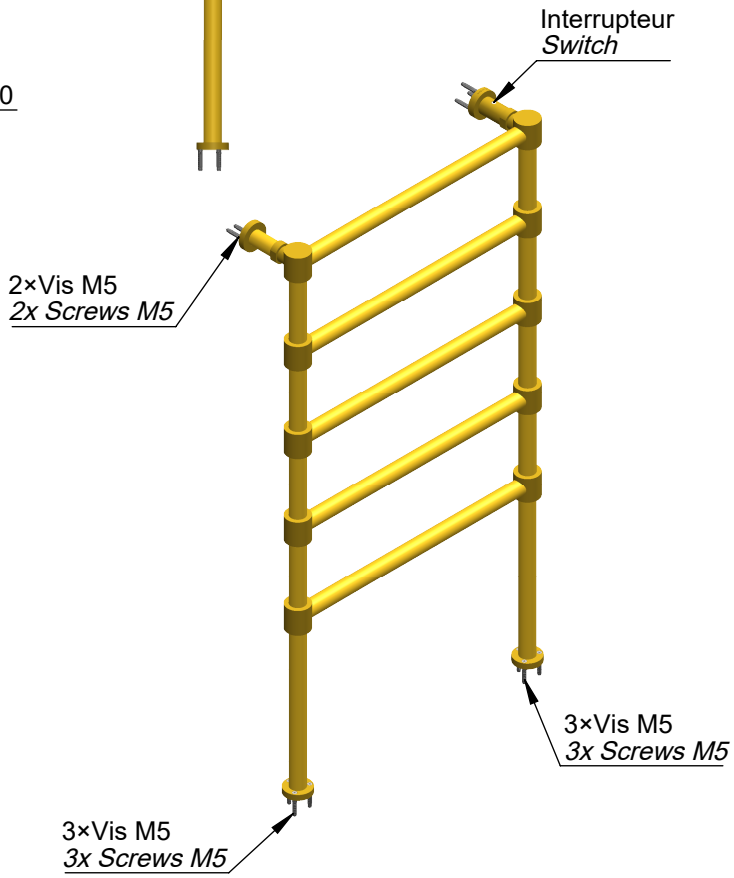

Puissance Radiateur = 356.4 w
Radiator power = 356.4 w

IP44
Classe I avec interrupteur / Classe II sans interrupteur
Class I with switch / Class II without switch

Handcrafted with finest raw materials. Manufacture Volevatch 1 bis place Jean-Jaurès - 80130 Tully

Date / *Date :* 18/03/2019	Référence : N/RE-02-A0	Echelle : 1:14	Tolérances / Tolerances : +/- 5mm Unités / units : mm/°/gr
Matière : Laiton massif Raw Material : Massive brass	Radiateur électrique sur pied, 600 x 1200 mm, 5 barres Floor-mounted electrical radiator, 600 x 1200 mm, 5 bars	Format : A4	Page : 1 / 1