VOLEVATCH

ORFÈVRE DU BAIN

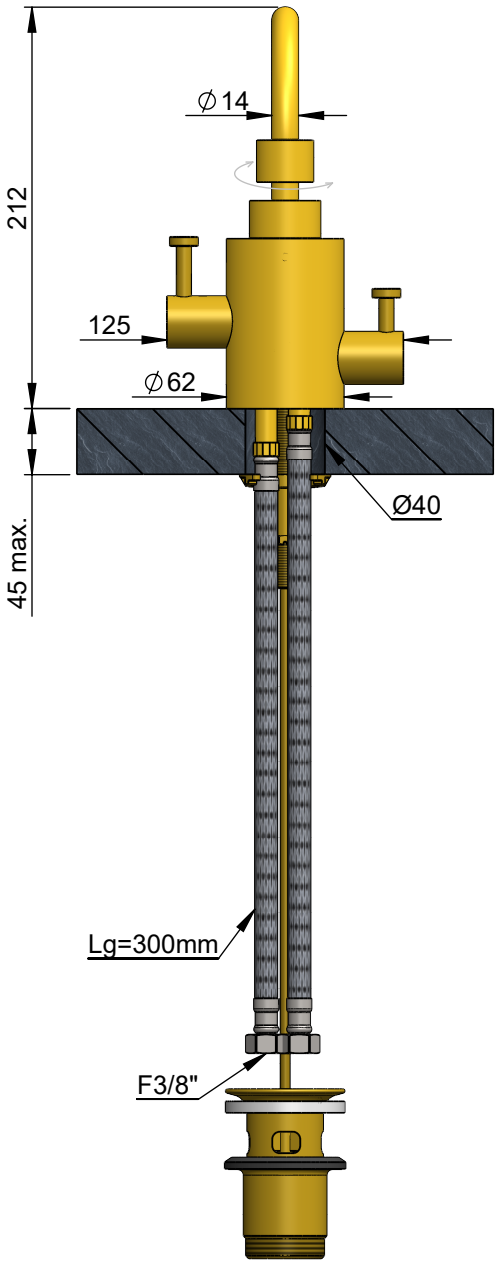

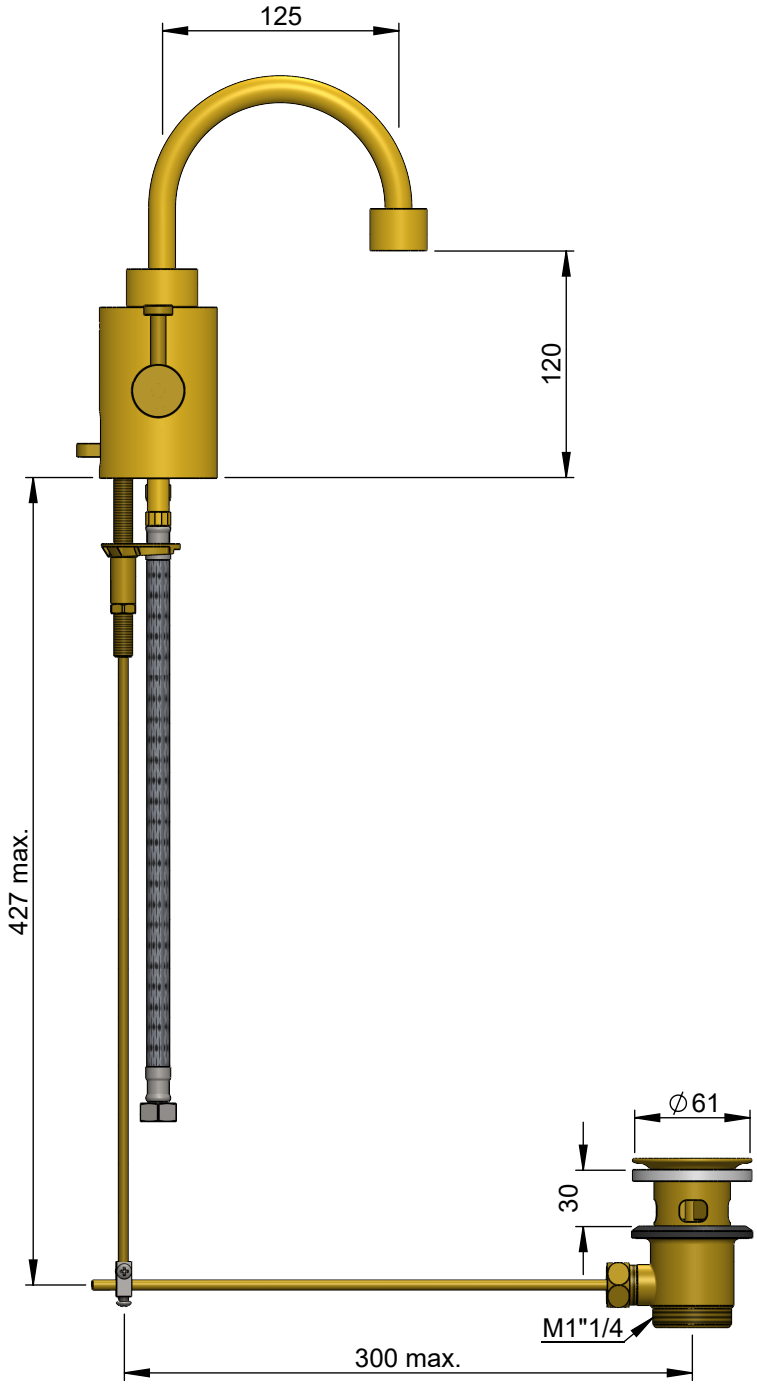

8 L/min

Handcrafted with finest raw materials. Manufacture Volevatch 1 bis place Jean-Jaurès - 80130 Tully

Date / *Date :* 24/11/2010	Référence : N/P1-B1-C1	Echelle : 1:4	Tolérances / Tolerances : +/- 5mm Unités / units : mm/°/gr
Matière : Laiton massif Raw Material : Massive brass	Monotrou, petit bec Ø14, vidage intégré Small single hole bidet mixer with integrated drain	Format : A4	Page : 1 / 1