VOLEVATCH

ORFÈVRE DU BAIN

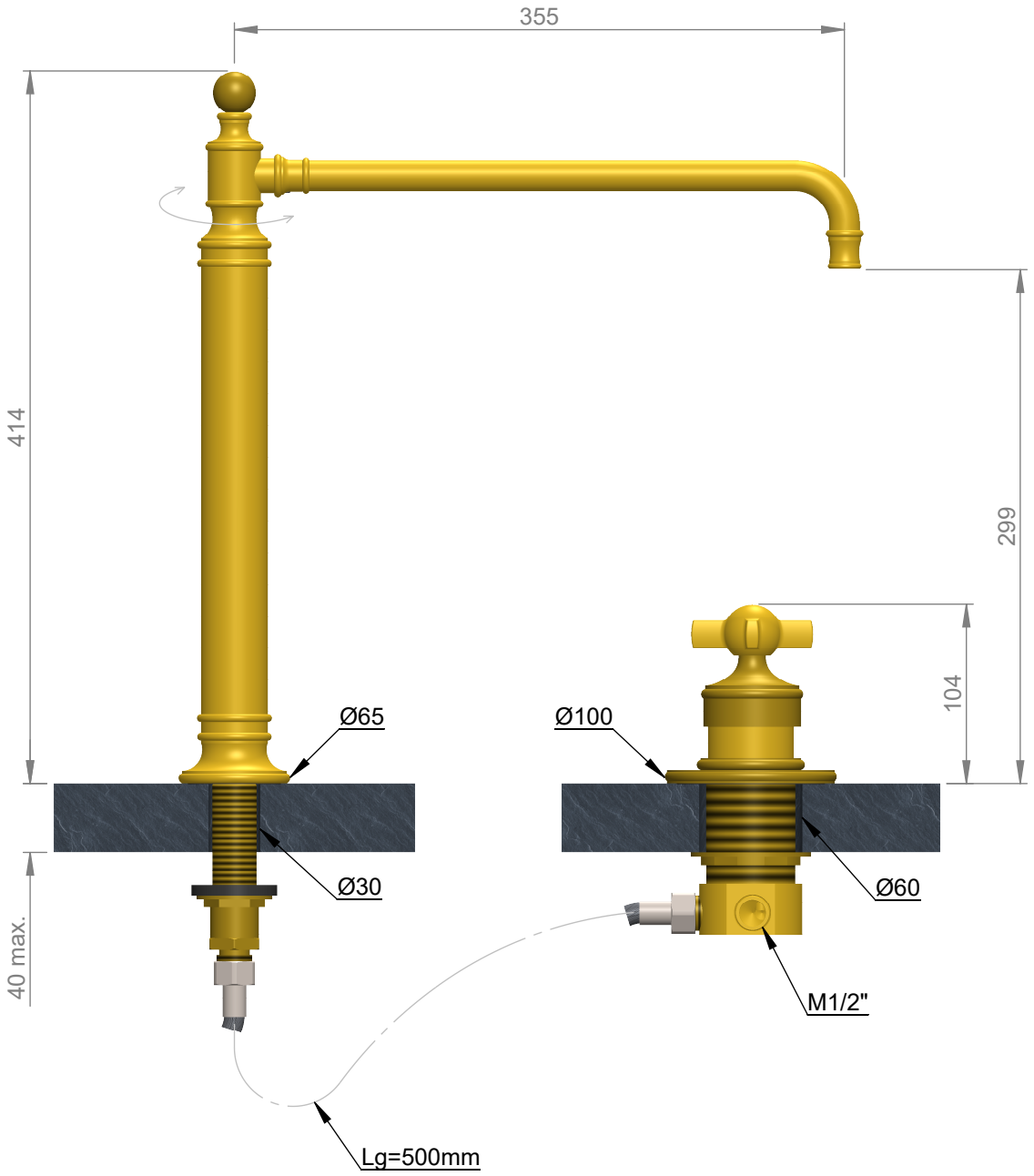

8 L/min

Handcrafted with finest raw materials. Manufacture Volevatch 1 bis place Jean-Jaurès - 80130 Tully

Date / *Date :* 28/07/2011	Référence : H/MC-P2-1B	Echelle : 1:4	Tolérances / Tolerances : +/- 5mm Unités / units : mm/°/gr
Matière : / Raw Material : Laiton massif / Massive brass	Bec colonne, mobile, H415, mitigeur sur plan, sans vidage Moveable spout raised H415, deck-mounted single lever mixer, without integrated drain	Format : A4	Page : 1 / 1