VOLEVATCH

ORFÈVRE DU BAIN

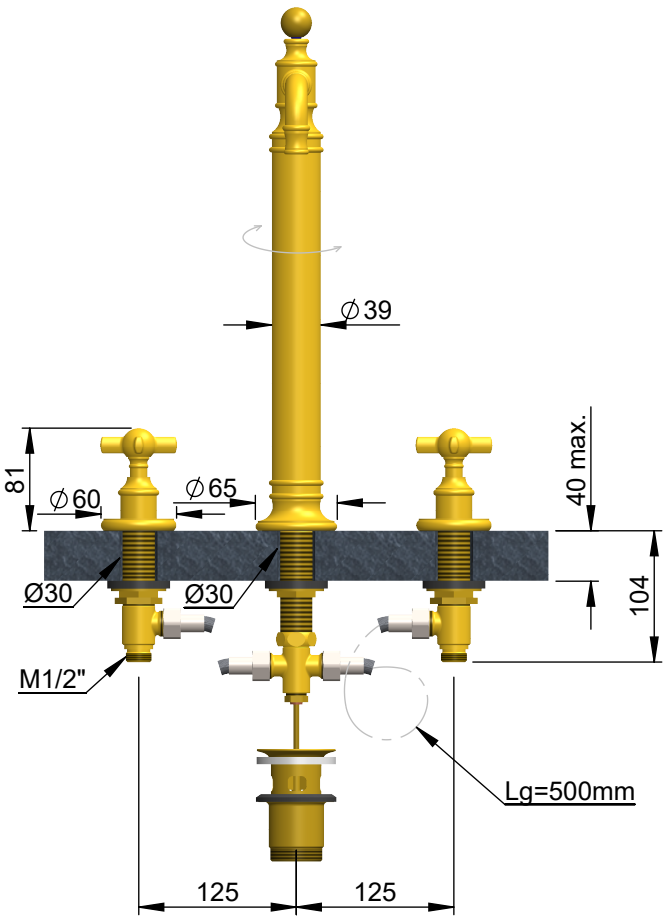

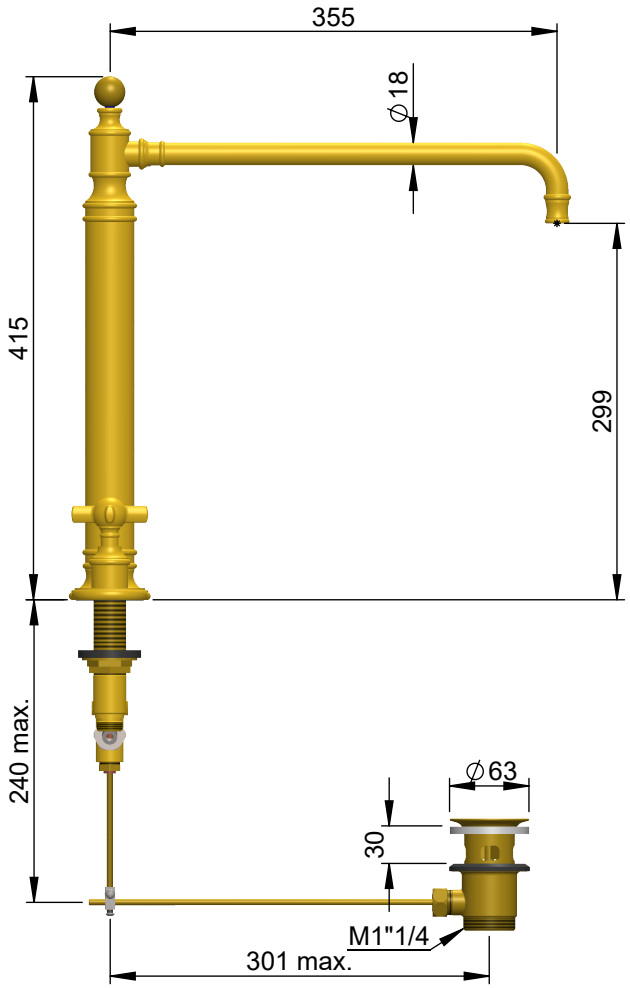

8 L/min

Handcrafted with finest raw materials. Manufacture Volevatch 1 bis place Jean-Jaurès - 80130 Tully

Date / *Date :* 28/07/2011	Référence : H/L3-P2-1A	Echelle : 1:6	Tolérances / Tolerances : +/- 5mm Unités / units : mm/°/gr
Matière : Raw Material : Laiton massif Massive brass	Mélangeur à colonne, H415, bec mobile, robinets sur plan avec vidage intégré 3-hole mixer raised H415, moveable spout, deck-mounted valves with integrated drain	Format : A4	Page : 1 / 1