VOLEVATCH

ORFÈVRE DU BAIN

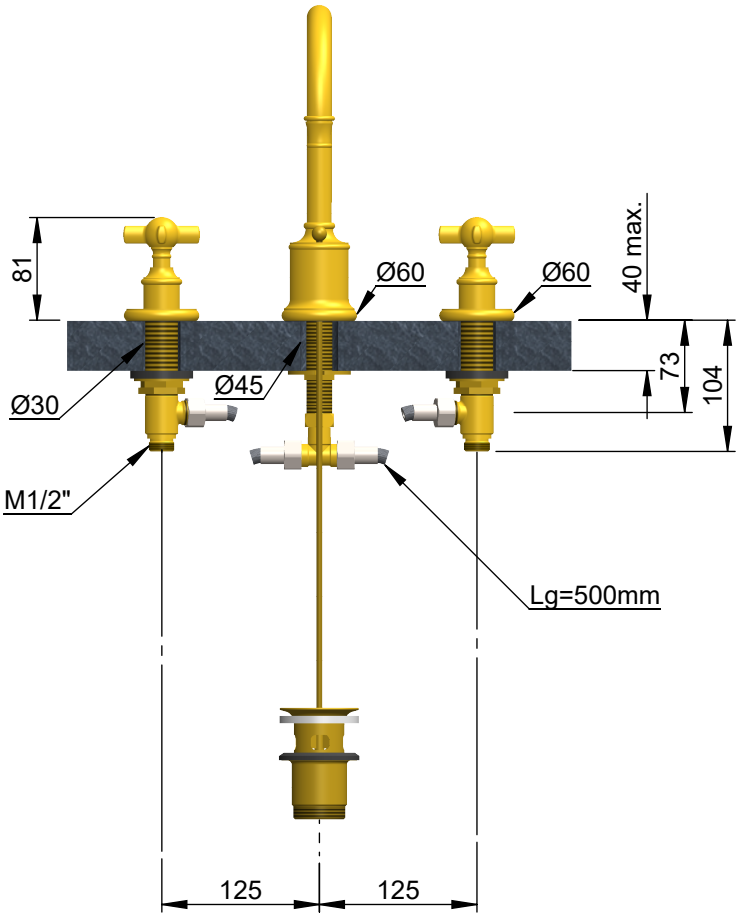

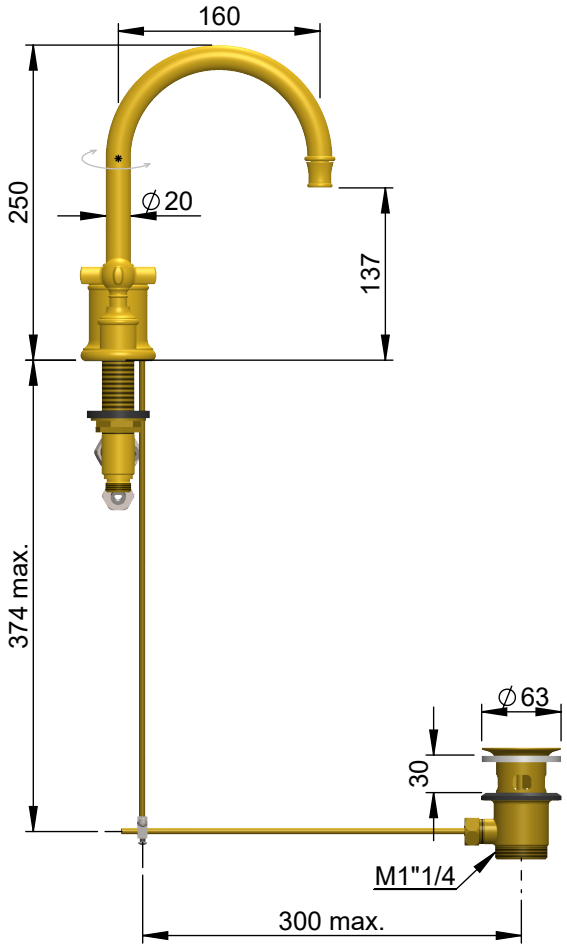

8 L/min

Handcrafted with finest raw materials. Manufacture Volevatch 1 bis place Jean-Jaurès - 80130 Tully

Date / *Date :* 22/06/2011	Référence : H/L1-P1-1A	Echelle : 1:6	Tolérances / Tolerances : +/- 5mm Unités / units : mm/°/gr
Matière : / Raw Material : Laiton massif / Massive brass	Mélangeur 3 trous sur plan, bec col de cygne 20/160, courbe avec vidage intégré Deck-mounted 3 holes mixer with swan-neck spout and integrated drain	Format : A4	Page : 1 / 1