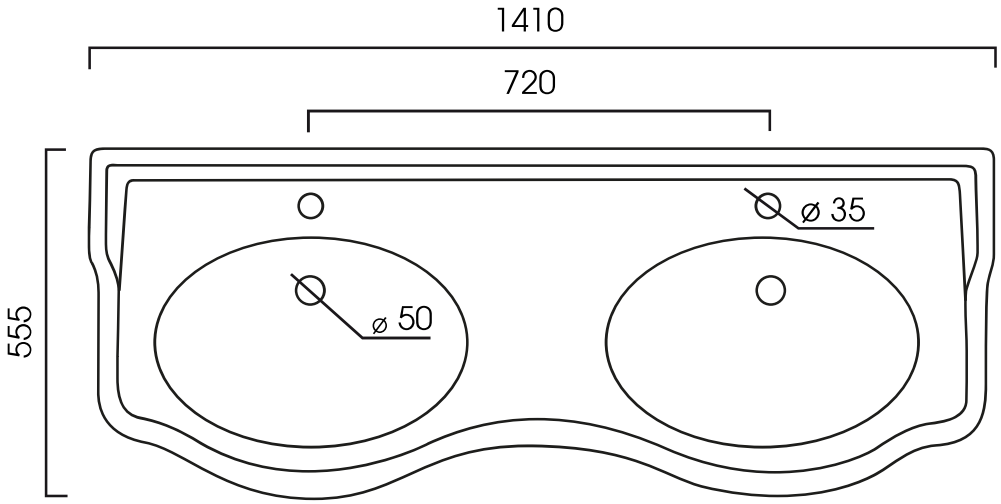
1410
720
555
ø 35
ø 50

275
175

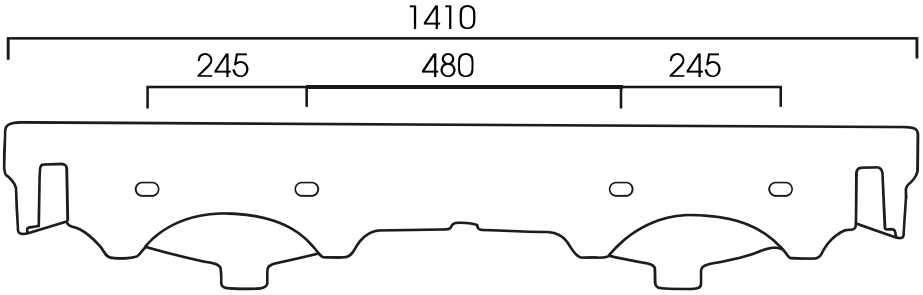
1410
245
480
245

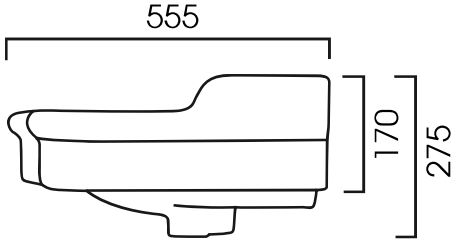
555
170
275