VOLEVATCH

ORFÈVRE DU BAIN

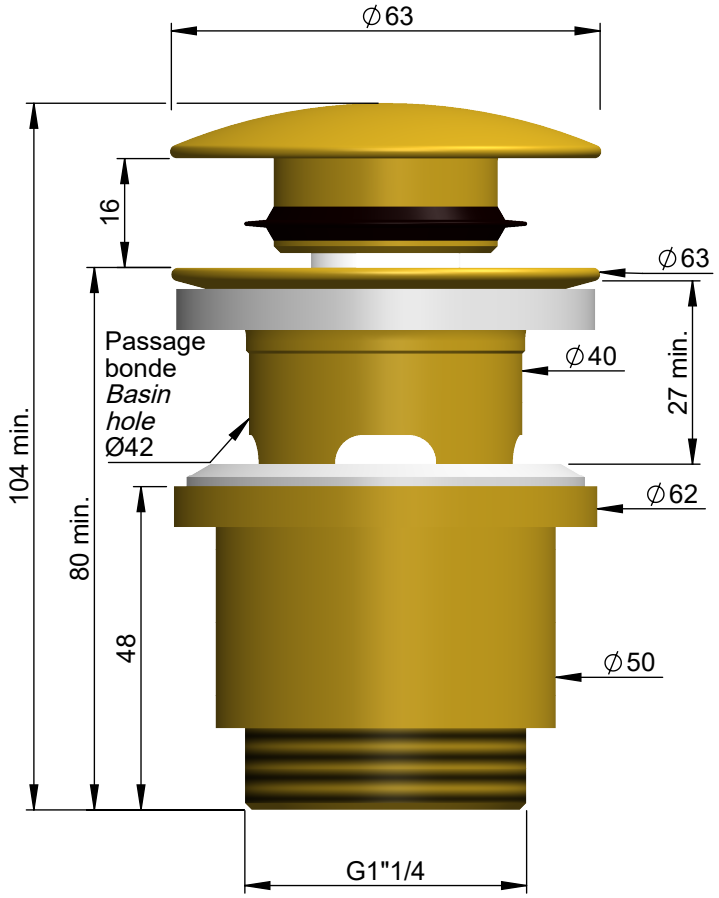

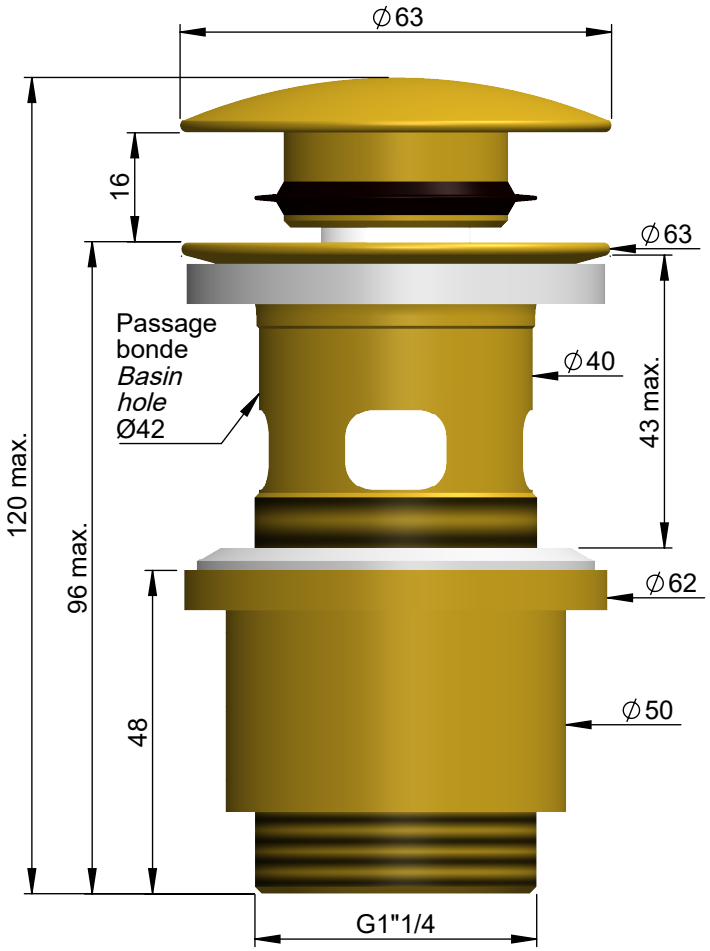

Handcrafted with finest raw materials. Manufacture Volevatch 1 bis place Jean-Jaurès - 80130 Tully

Date / *Date :* 29/01/2015	Référence : B/LV-12-02	Echelle : 9:10	Tolérances / Tolerances : +/- 5mm Unités / units : mm/°/gr
Matière : Laiton massif Raw Material : Massive brass	Bonde clic clac avec fenêtre Basin plug waste clic clac system with overflow	Format : A4	Page : 1 / 1