VOLEVATCH

ORFÈVRE DU BAIN

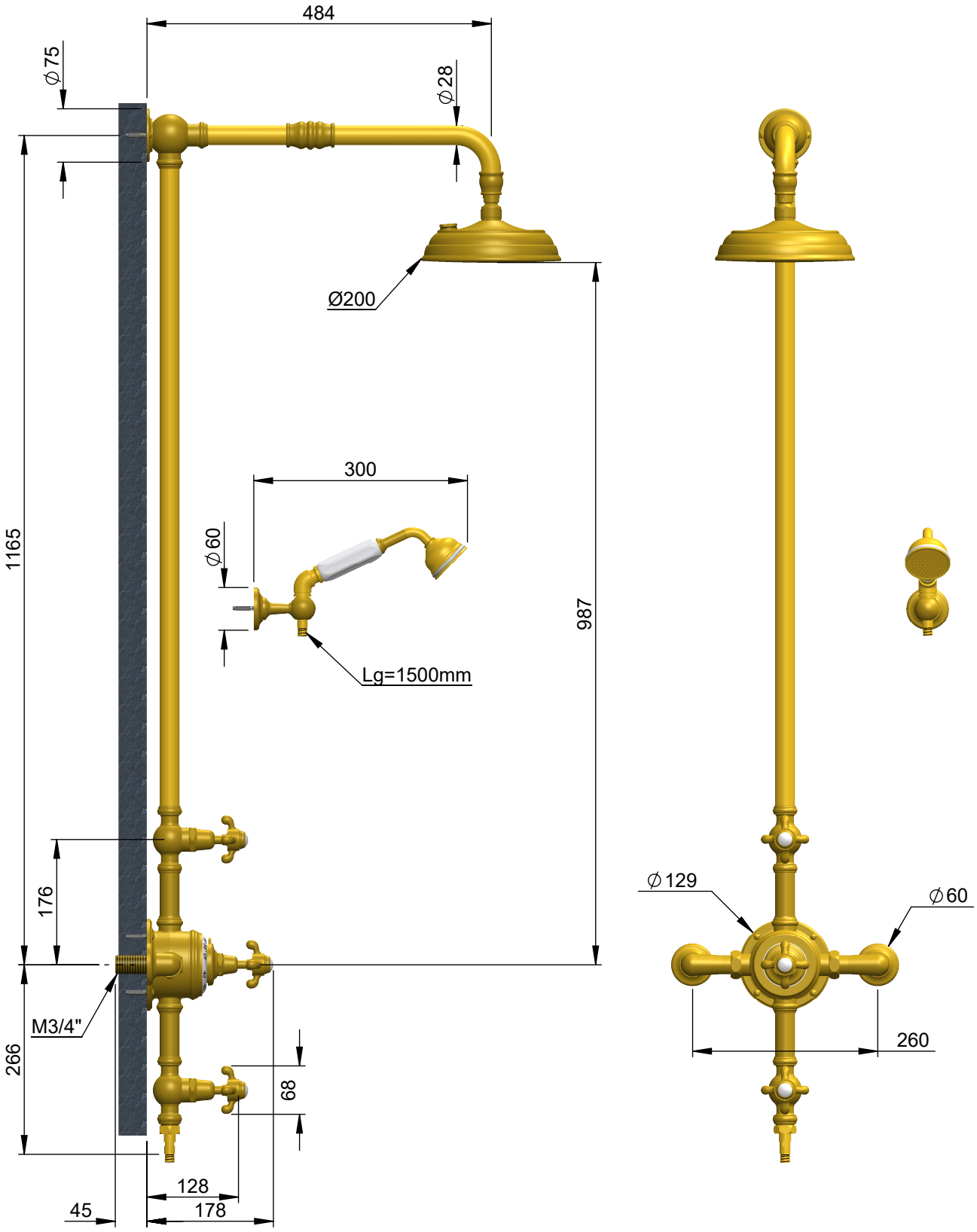


Handcrafted with finest raw materials. Manufacture Volevatch 1 bis place Jean-Jaurès - 80130 Tully

| | | | |
|---|---|---|---|
| Date / *Date :* 18/11/2011 | Référence : B/DT-X4-2C | Echelle : 1:8 | Tolérances / Tolerances : +/- 5mm<br>Unités / units : mm/°/gr |
| Matière : / Raw Material : Laiton massif / Massive brass | Ensemble externe C avec mitigeur, douche Ø 200 bombée, bras droit+douchette<br>Exposed shower system with thermostatic valve, straight shower arm, hanshower and Ø 200 domed-top rose | Format : A4 | Page : 3 / 3 |