VOLEVATCH

ORFÈVRE DU BAIN

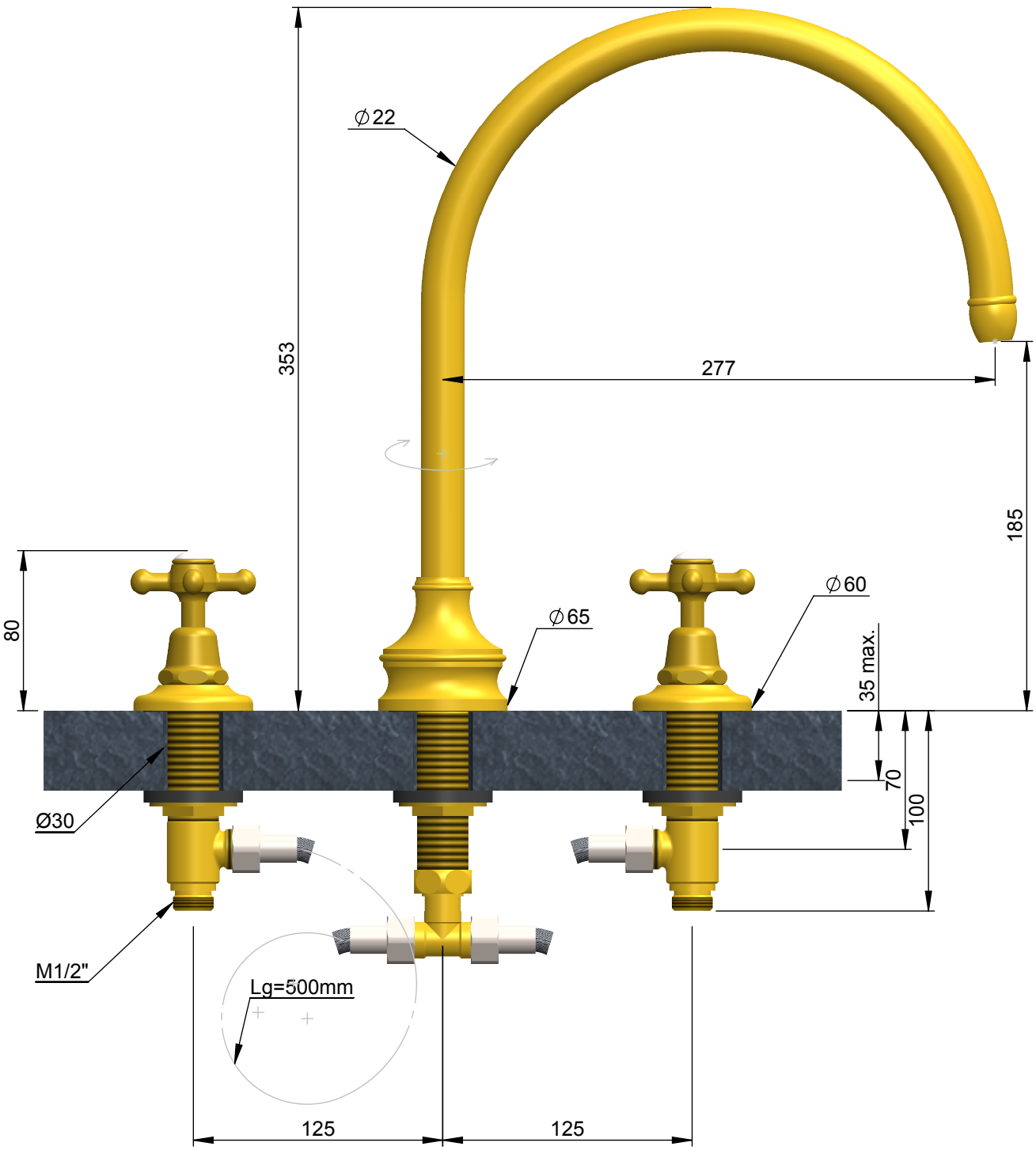

Handcrafted with finest raw materials. Manufacture Volevatch 1 bis place Jean-Jaurès - 80130 Tully

Date / *Date :* 22/06/2011	Référence : B/C1-B3-P1	Echelle : 1:3	Tolérances / Tolerances : +/- 5mm Unités / units : mm/°/gr
Matière : Raw Material : Laiton massif Massive brass	Mélangeur de cuisine 3 trous sur plan, sans vidage, bec col de cygne 22/275 mobile Deck-mounted kitchen mixer, 22/275 moveable swan-neck spout without drain	Format : A4	Page : 1 / 3