VOLEVATCH

ORFÈVRE DU BAIN

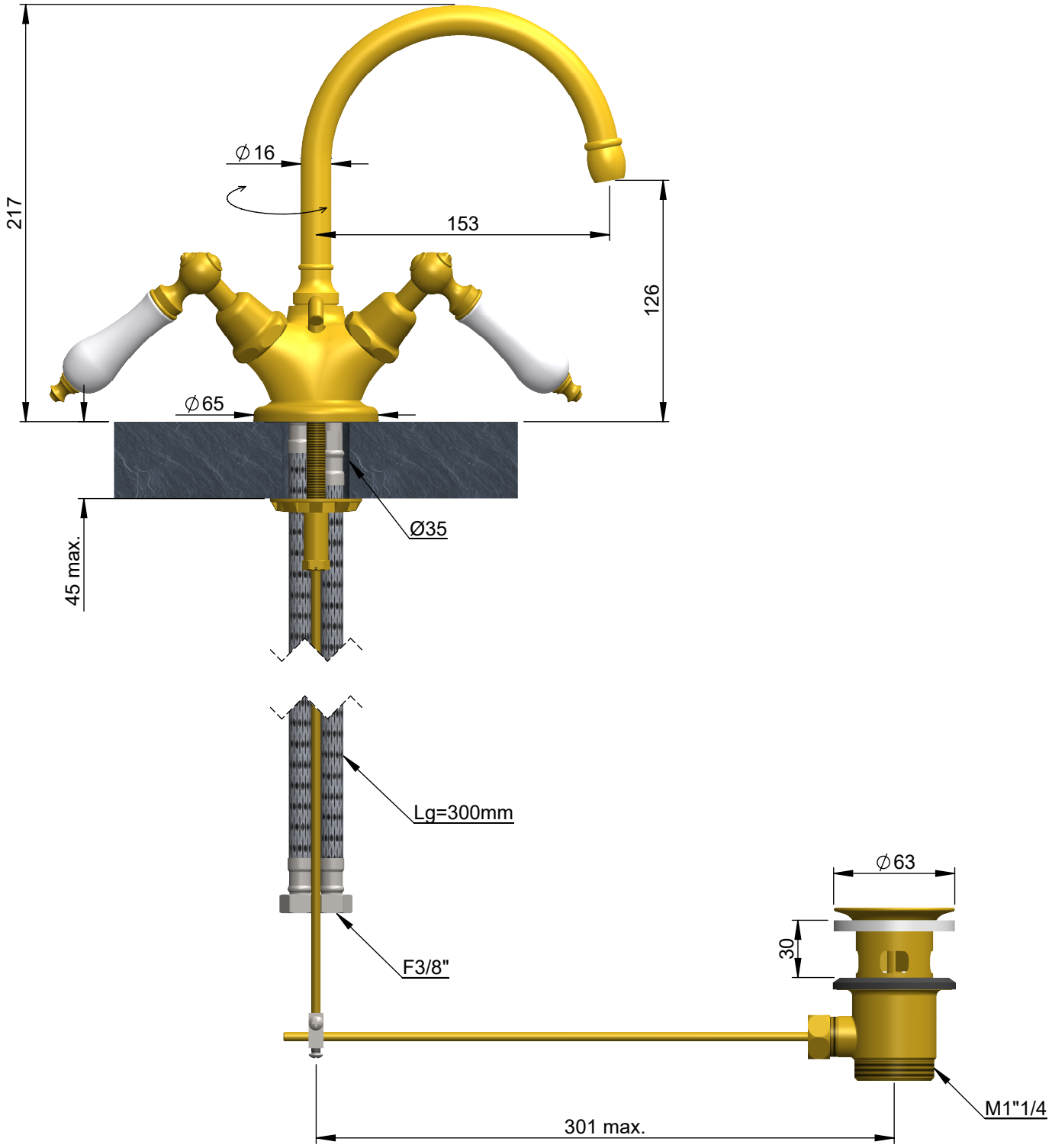

Handcrafted with finest raw materials. Manufacture Volevatch 1 bis place Jean-Jaurès - 80130 Tully

Date / *Date :* 03/08/2011	Référence : B/B4-00-E2	Echelle : 1:3	Tolérances / Tolerances : +/- 5mm Unités / units : mm/°/gr
Matière : Laiton massif Raw Material : Massive brass	Monotrou avec rosace, vidage intégré, bec col de cygne, mobile Single hole sink mixer, with escutcheon, 16/150 moveaible swan neck spout integrated drain	Format : A4	Page : 3 / 3