VOLEVATCH

ORFÈVRE DU BAIN

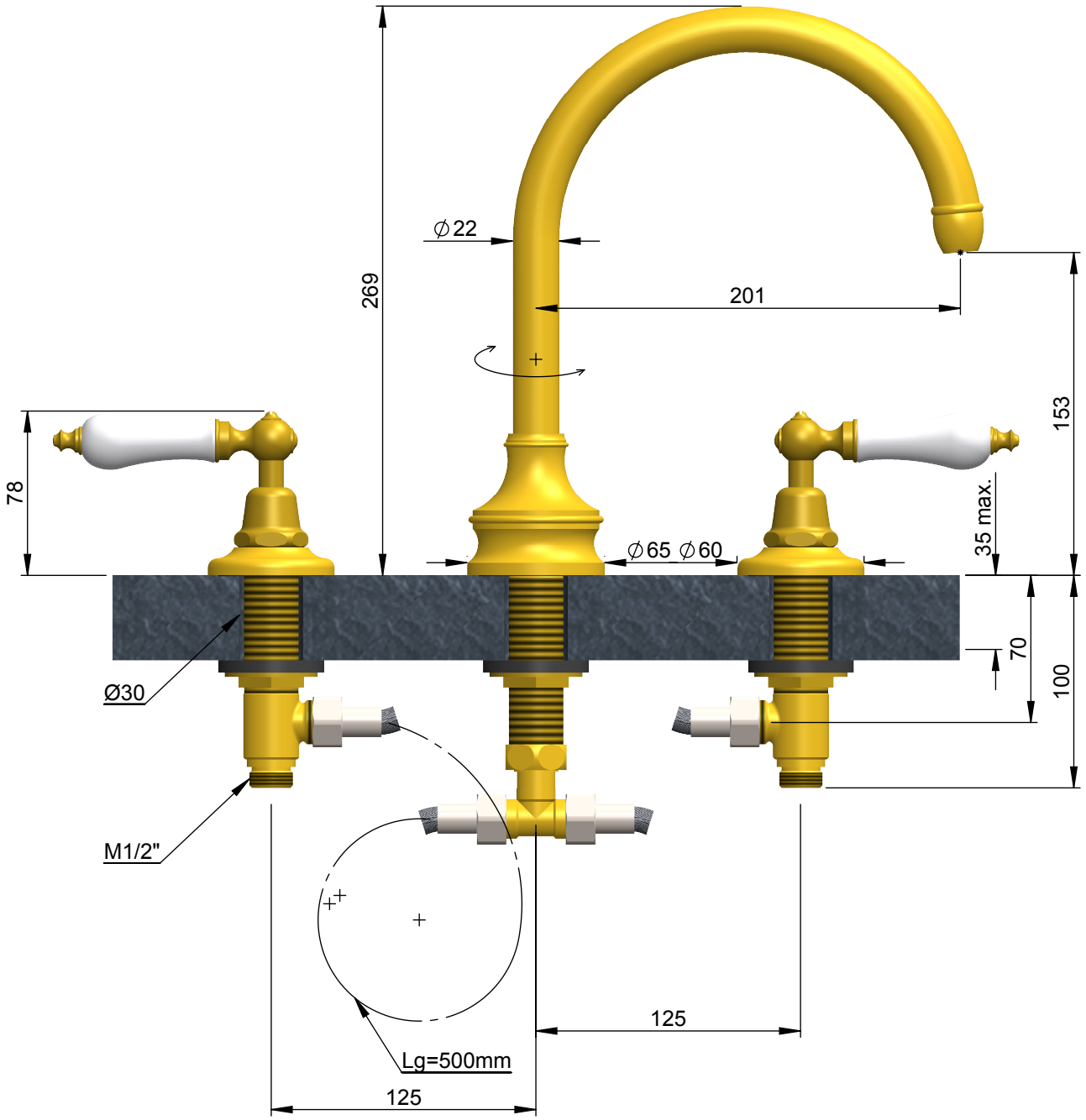

Handcrafted with finest raw materials. Manufacture Volevatch 1 bis place Jean-Jaurès - 80130 Tully

Date / *Date :* 22/06/2011	Référence : B/A8-B3-P1	Echelle : 1:3	Tolérances / Tolerances : +/- 5mm Unités / units : mm/°/gr
Matière : Laiton massif Raw Material : Massive brass	Mélangeur 3 trous sur plan, sans vidage, bec col de cygne 22/200 mobile Deck-mounted 3-hole mixer, 22/200 moveable swan-neck spout without drain	Format : A4	Page : 3 / 3