VOLEVATCH

ORFÈVRE DU BAIN

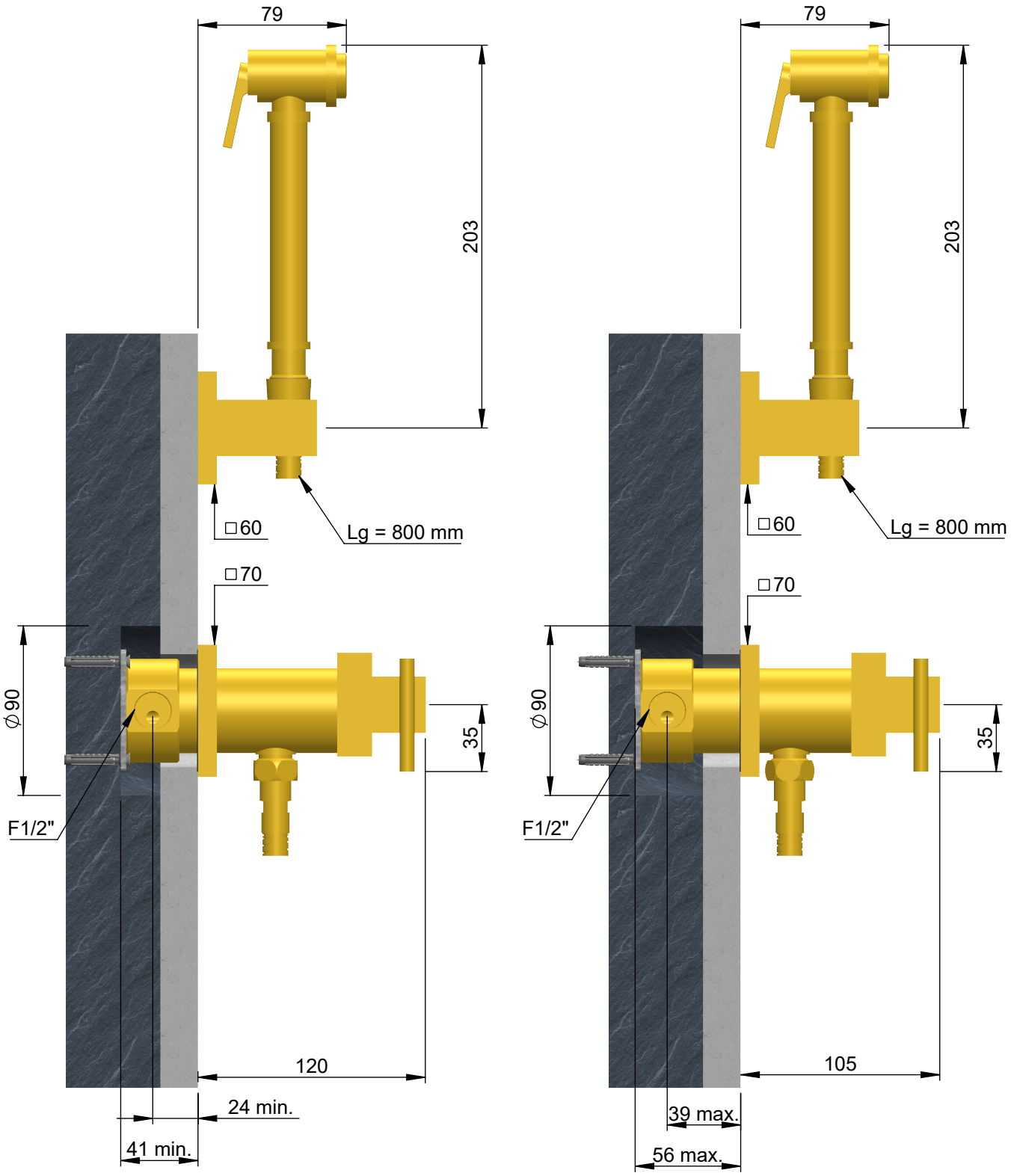

Handcrafted with finest raw materials. Manufacture Volevatch 1 bis place Jean-Jaurès - 80130 Tully

Date / *Date :* 07/06/2021	Référence : **S/DT-C3-M7**	**Echelle :** 1:3	Tolérances / Tolerances : +/- 5mm Unités / units : mm/°/gr
Matière : Laiton massif **Raw Material :** Massive brass	Douchette à dépression avec gachette et mitigeur mécanique mural Wall-mounted hand-shower with rising spray and pressure balance valve	**Format :** A4	Page : 1 / 1