VOLEVATCH

ORFÈVRE DU BAIN

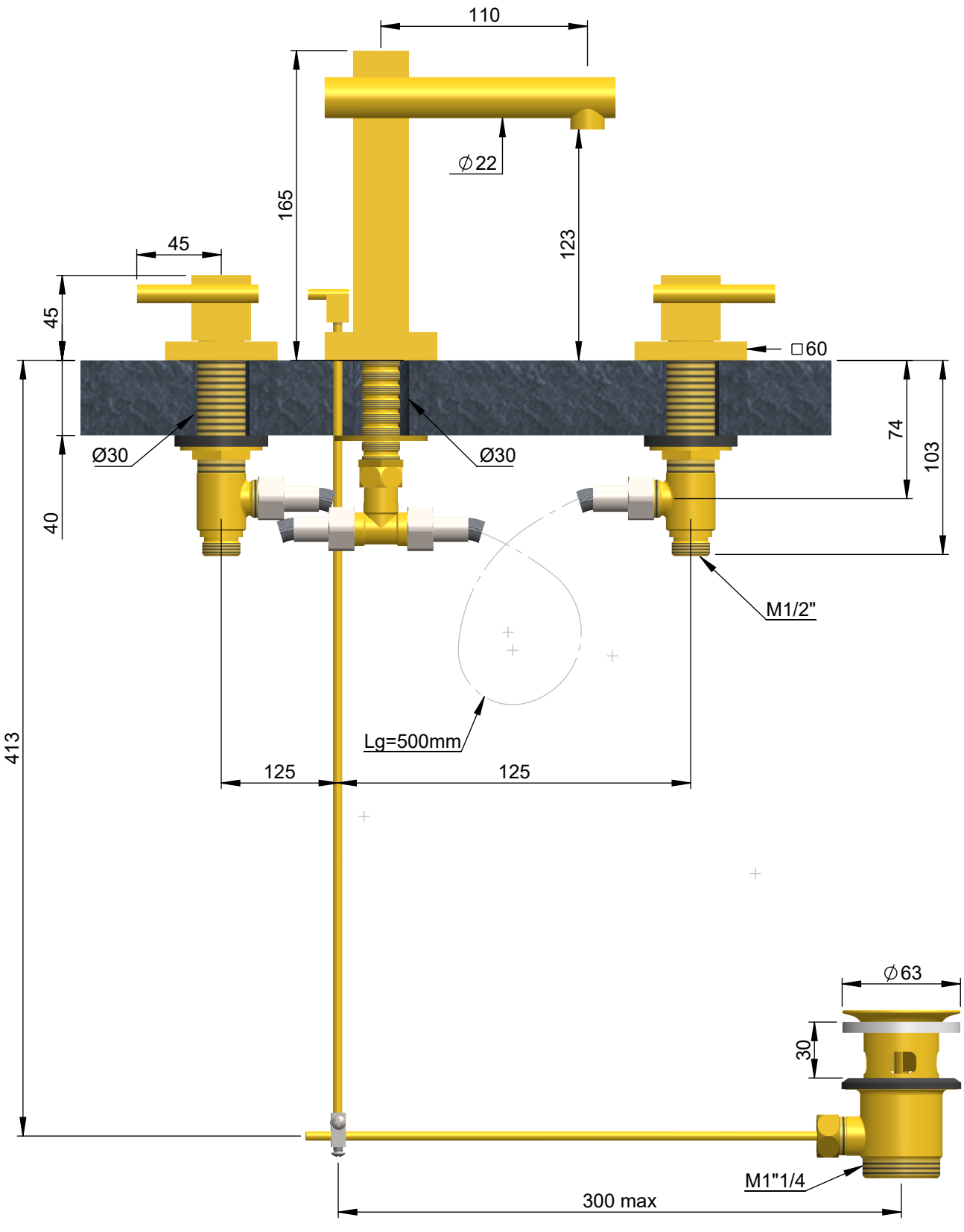

8L/min

Handcrafted with finest raw materials. Manufacture Volevatch 1 bis place Jean-Jaurès - 80130 Tully

Date / *Date :* 21/10/2014	Référence : **S/D4-E1-P0**	**Echelle :** 1:3	Tolérances / Tolerances : +/- 5mm Unités / units : mm/°/gr
Matière : Laiton massif **Raw Material :** Massive brass	Mélangeur 3 trous sur plan, bec droit Ø22, vidage intégré Deck-mounted 3-hole bidet mixer, integrated drain	**Format :** A4	Page : 1 / 1